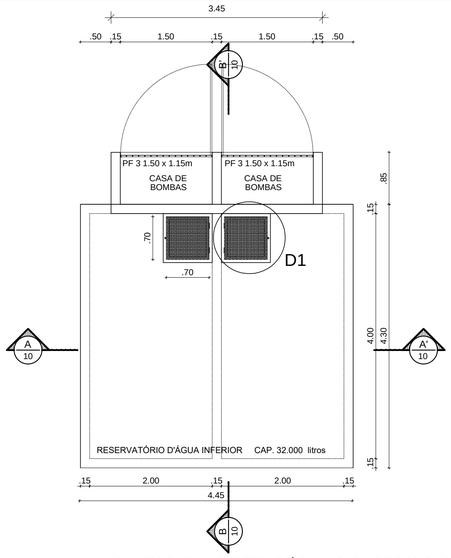

1 PLANTA BAIXA - RESERV. D'ÁGUA / CASA DE BOMBAS
ESCALA: 1/50

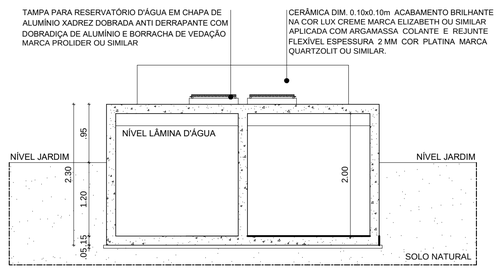

2 CORTE A.A'
ESCALA: 1/50

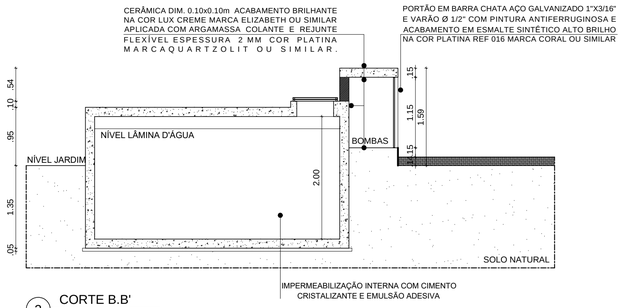

3 CORTE B.B'
ESCALA: 1/50

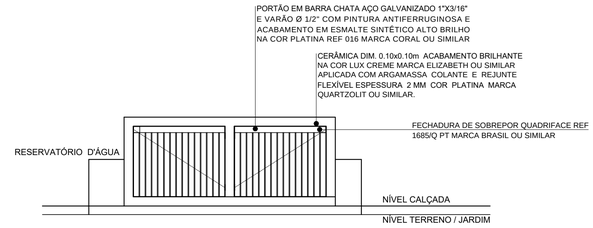

4 ELEVAÇÃO FRONTAL - RESERV. D'ÁGUA / CASA DE BOMBAS
ESCALA: 1/50

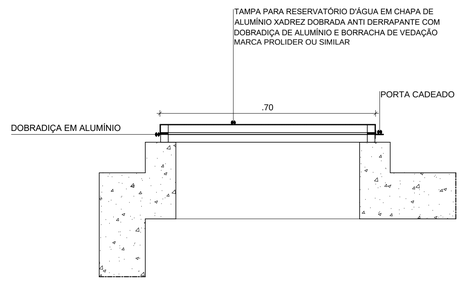

5 CORTE ESQUEMÁTICO TAMPA RESERVATÓRIO
ESCALA: 1/10

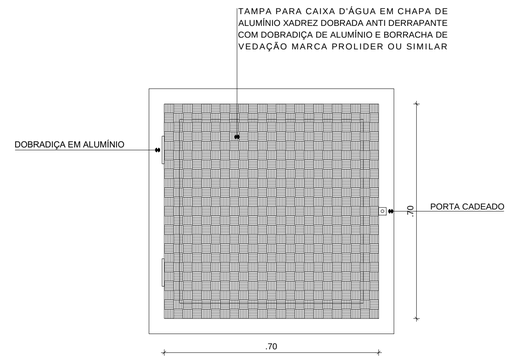

6 D1 - VISTA SUPERIOR TAMPA RESERVATÓRIO
ESCALA: 1/10

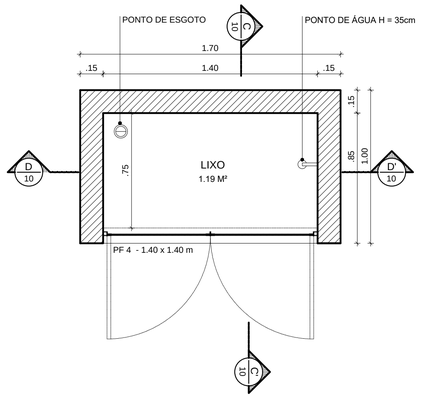

7 PLANTA BAIXA - CASA DE LIXO
ESCALA: 1/20

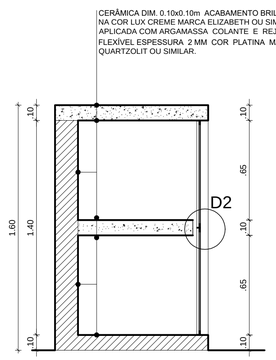

8 CORTE C.C'
ESCALA: 1/20

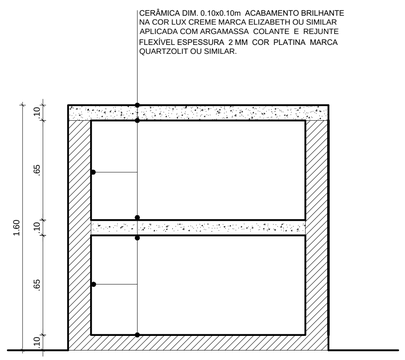

9 CORTE D.D'
ESCALA: 1/20

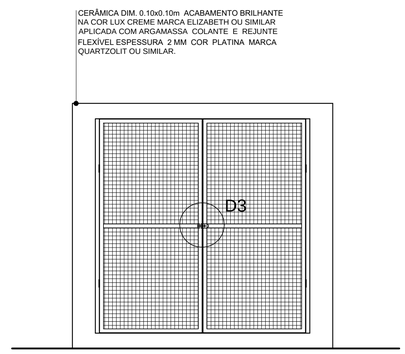

10 ELEVAÇÃO FRONTAL - CASA DE LIXO
ESCALA: 1/20

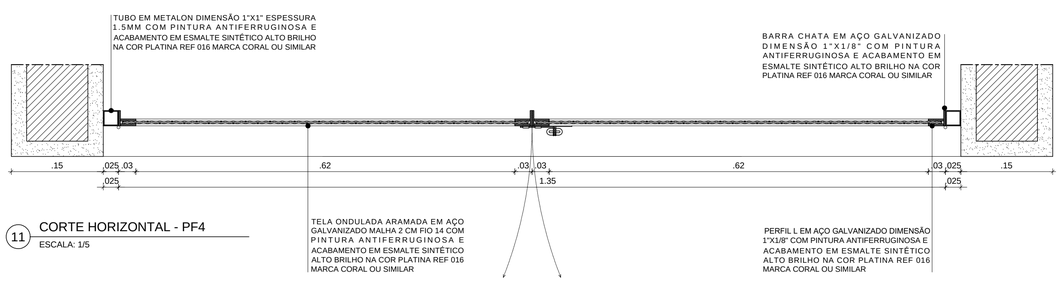

11 CORTE HORIZONTAL - PF4
ESCALA: 1/5

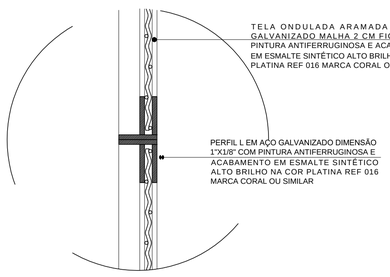

12 D2 - CORTE
ESCALA: 1/2

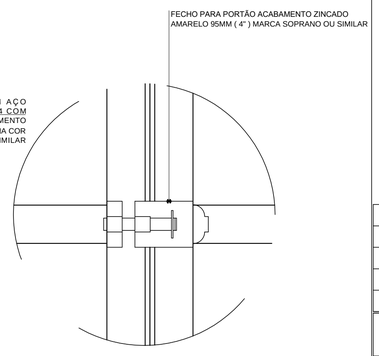

13 D3 - VISTA DO FERROLHO
ESCALA: 1/2

REV.	DATA	OBSERVAÇÕES	DESENHO	REVISÃO	APROVAÇÃO	AUTORIZAÇÃO

UNIVERSIDADE FEDERAL DE PERNAMBUCO
SUPERINTENDÊNCIA DE INFRAESTRUTURA
DIRETORIA DE PLANOS E PROJETOS

CAMPUS RECIFE

projeto: CONSTRUÇÃO DO CENTRO DE BIOTERISMO - 3ª ETAPA
título do documento: DETALHE RESERVATÓRIO INFERIOR, CASA BOMBAS, CASA DE LIXO
quadro de áreas:

PAVIMENTO TÉRREO	926.58 M²	BOMBA	1.80 M²
1º PAVIMENTO	301.50 M²		
SUBESTAÇÃO	82.65 M²	COBERTA	1.012.73 M²
LIXO	1.70 M²	TOTAL CONSTRUÇÃO	1.314.23 M²

área técnica: ARQUITETURA
etapa: PROJETO EXECUTIVO
prancha: 10 / 12
escala: 1/50, 1/20, 1/10, 1/5, 1/2
data: NOVEMBRO/2019

responsáveis técnicos:
elaboração: D.P.P. ISABEL PINTO — ARQUITETA - CAU A 11706-4
D.P.P. ISABEL PINTO — DIRETORA
SINFRA CARLOS FALCÃO — SUPERINTENDENTE
U F P E ALFREDO GOMES — REITOR